ΥΔΡΟΣΤΟΜΙΑ ΤΥΠΟΥ Α SCHLUMBERGER

Τα υδροστόμια είναι τύπου SCHLUMBERGER και ανταποκρίνονται πλήρως προς τις διεθνείς τεχνικές προδιαγραφές. Δεν απαιτούν καμία ρύθμιση ή χειρισμό και προσαρμόζονται στην υδροληψία χρησιμοποιώντας το ελαστικό O-Ring και τους κοχλίες. Τα υδροστόμια είναι τύπου Α Φ 65 mm στα οποία μπορεί να τοποθετηθεί περιοριστής παροχής , ρυθμιστής πίεσης , υδρόμετρο και ταχυσύνδεσμος με καπάκι.

Τα υδροστόμια τύπου Α Φ 65 mm διαθέτουν περιοριστή παροχής τύπου MODULANT ο οποίος δεν επηρεάζει την ροή για παροχές μικρότερες της ονομαστικής.
Τα υδροστόμια διατίθενται με ή χωρίς ρυθμιστή πίεσης, υδρόμετρο, ταχυσύνδεσμο ανάλογα με τις προδιαγραφές.

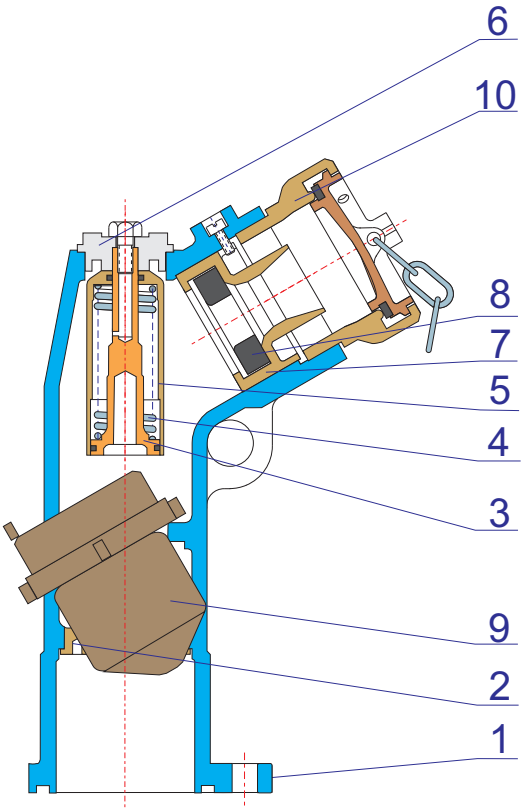

ΥΛΙΚΑ ΚΑΤΑΣΚΕΥΗΣ ΥΔΡΟΣΤΟΜΙΩΝ		
1	Σώμα	Σφαιρ. χυτοσίδηρος GGG 40 EN 1563
2	Βεντούρι	Πολυαμίδιο
3	Έμβολο ρυθμιστή	Ορείχαλκος
4	Ελατήριο ρυθμιστή	Χάλυβας ελατηρίων DIN 17223
5	Κύλινδρος ρυθμιστή	Ορείχαλκος
6	Καπάκι ρυθμιστή	Ορείχαλκος
7	Περιοριστής παροχής	Πολυαμίδιο
8	Ελαστικό περιοριστή	N.B.R
9	Υδρόμετρο	Ορείχαλκος
10	Ταχυσύνδεσμος	Αλουμίνιο / Ορείχαλκος

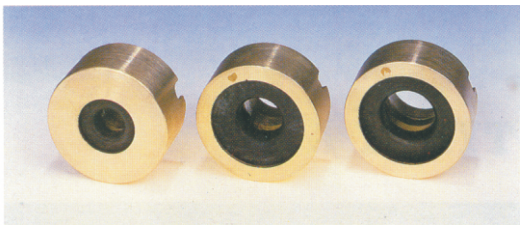

ΠΕΡΙΟΡΙΣΤΗΣ ΠΑΡΟΧΗΣ ΥΔΡΟΣΤΟΜΙΟΥ Α

Ο περιοριστής παροχής είναι αναλογικού τύπου MODULANT και είναι κατασκευασμένος από υλικό και μορφή που εξασφαλίζει προοδευτική παραμόρφωση σε συνεργασία με την έδρα, έτσι ώστε να μεταβάλλεται η διατομή ροής σε συνάρτηση με την δυναμική πίεση του δικτύου.
Ανοχή ρύθμισης :
1,5 - 3 l/s από 0 έως +30%
4 - 12 l/s από 0 έως +20 % .

Για οποιαδήποτε πίεση από ανάντη η τιμή της παροχής είναι μεταξύ των ορίων QN και 1.20 QN (QN είναι η καθορισμένη παροχή της υδροληψίας. Κατασκευάζεται για ονομαστικές παροχές 1,5 - 2 - 3 - 4 - 5 - 6 - 7 - 7,5 - 9 - 10 - 12 l/sec. Η ονομαστική παροχή των υδροστομίων κάθε υδροληψίας μπορεί να είναι διαφορετική για κάθε υδροστόμιο.

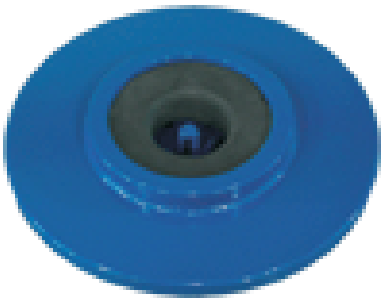

ΚΕΝΤΡΙΚΟΣ ΠΕΡΙΟΡΙΣΤΗΣ ΠΑΡΟΧΗΣ

Ο περιοριστής παροχής είναι αναλογικού τύπου MODULANT και είναι κατασκευασμένος από υλικό και μορφή που εξασφαλίζει προοδευτική παραμόρφωση σε συνεργασία με την έδρα, έτσι ώστε να μεταβάλλεται η διατομή ροής σε συνάρτηση με την δυναμική πίεση του δικτύου. Η ανοχή ρυθμίσεως είναι απο 0 έως +20% .
Ανοχή ρύθμισης :
1,5 - 3 l/s από 0 έως +30%
4 - 18 l/s από 0 έως +20 % .

Για οποιαδήποτε πίεση από ανάντη η τιμή της παροχής είναι μεταξύ των ορίων QN και 1.20 QN (QN είναι η καθορισμένη παροχή της υδροληψίας).

Κατασκευάζεται για ονομαστικές παροχές 1,5 - 2 - 3 - 4 - 5 - 6 - 7 - 7,5 - 9 - 10 - 12 - 14 -15 - 18 l/sec.

ΡΥΘΜΙΣΤΗΣ ΠΙΕΣΗΣ

Ο ρυθμιστής πίεσης προστατεύει το κινητό υλικό από μεγάλες πιέσεις του δικτύου, οι οποίες εμφανίζονται ανάντη της υδροληψίας. Είναι κατασκευασμένος για πίεση 16 bar και ανεξάρτητα απο τις μεταβολές της πίεσης, εξασφαλίζει στην έξοδο του υδροστομίου σταθερή πίεση. Έχει σχήμα κυλινδρικό και κατασκευάζεται για ονομαστικές πιέσεις 2 - 2,5 - 3 - 3,5 - 4 - 4,5 - 5 - 6 - 7 - 8 bar ανάλογα με τις απαιτήσεις του έργου. Η ρύθμιση εξασφαλίζεται με την τοποθέτηση ελατηρίου δεδομένης σταθεράς C για κάθε πίεση και με ανοχή απο 0 έως +20% .Ο ρυθμιστής πίεσης μπορεί να αφαιρεθεί ή να αντικατασταθεί με άλλον χωρίς καμία μετατροπή στο υδροστόμιο.

ΥΔΡΟΜΕΤΡΟ

ΤΕΧΝΙΚΑ ΧΑΡΑΚΤΗΡΙΣΤΙΚΑ	DN 65
Μέγιστη παροχή (m^3/h)	40
Ονομαστική παροχή (m^3/h)	30
Παροχή με ακρίβεια ±5% (m^3/h)	2
Παροχή εκκίνησης (m^3/h)	0,7
Ψηφία (m^3)	999999

ΤΑΧΥΣΥΝΔΕΣΜΟΣ ΤΥΠΟΥ GUILLEMIN

Στα υδροστόμια μπορεί να τοποθετηθεί ταχυσύνδεσμος με καπάκι Φ 65 τύπου GUILLEMIN, προσαρμόζεται στην έξοδο του υδροστομίου και εξυπηρετεί στην ταχεία σύνδεση και αποσύνδεση των κινητών σωληνώσεων.

ΠΤΩΣΗ ΠΙΕΣΗΣ ΥΔΡΟΛΗΨΙΑΣ

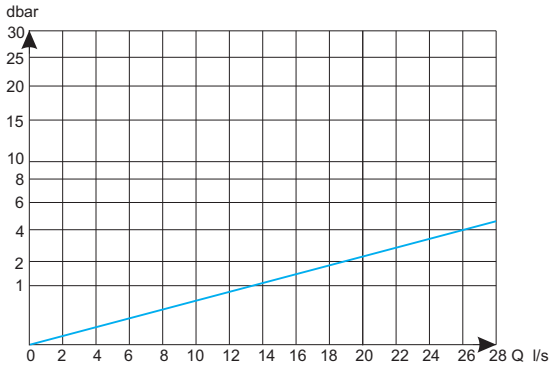

ΠΑΡΟΧΗ /ΣΤΡΟΦΕΣ ΒΟΛΑΝΤ

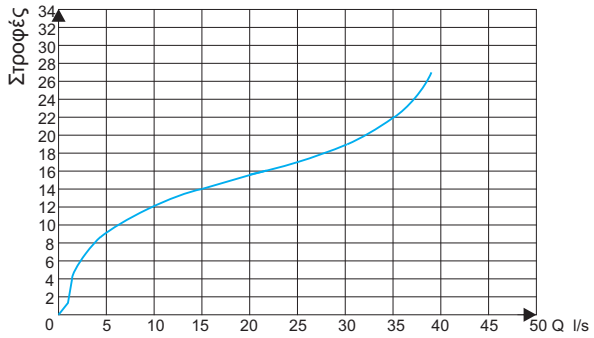

ΥΔΡΟΣΤΟΜΙΟ ΜΕ ΥΔΡΟΜΕΤΡΟ

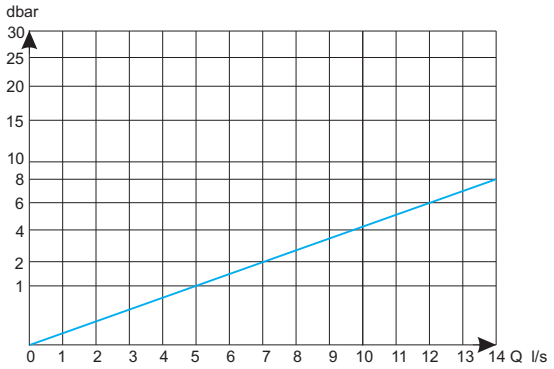

ΠΕΡΙΟΡΙΣΤΗΣ ΠΑΡΟΧΗΣ

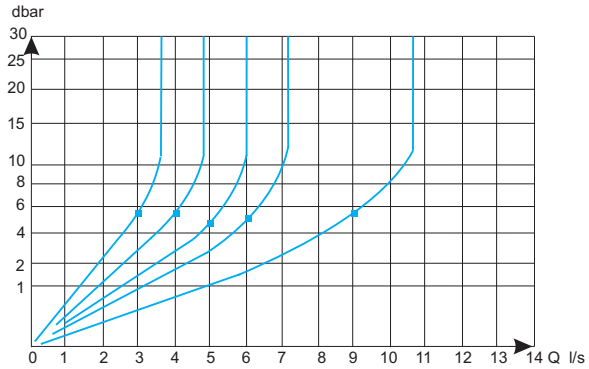

ΡΥΘΜΙΣΤΗΣ ΠΙΕΣΗΣ

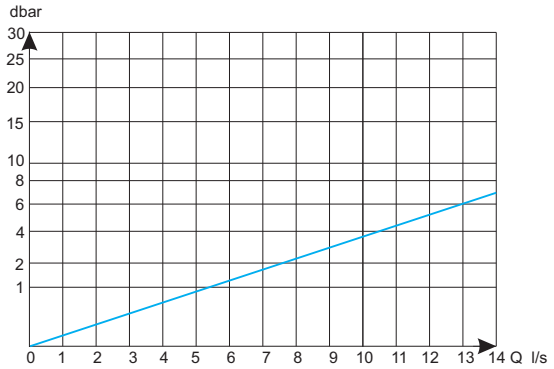

ΑΚΡΙΒΕΙΑ ΥΔΡΟΜΕΤΡΟΥ

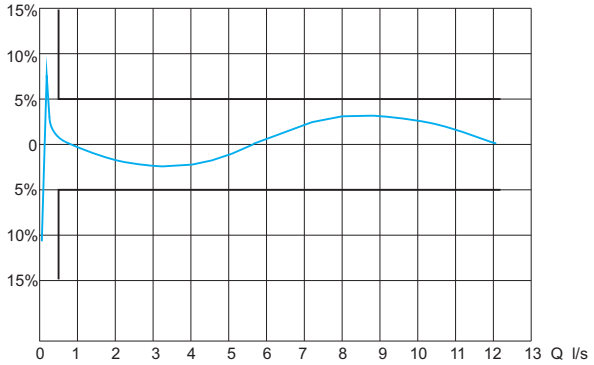

ΥΔΡΟΛΗΨΙΕΣ ΜΕ ΑΝΤΙΠΑΓΕΤΙΚΗ ΠΡΟΣΤΑΣΙΑ

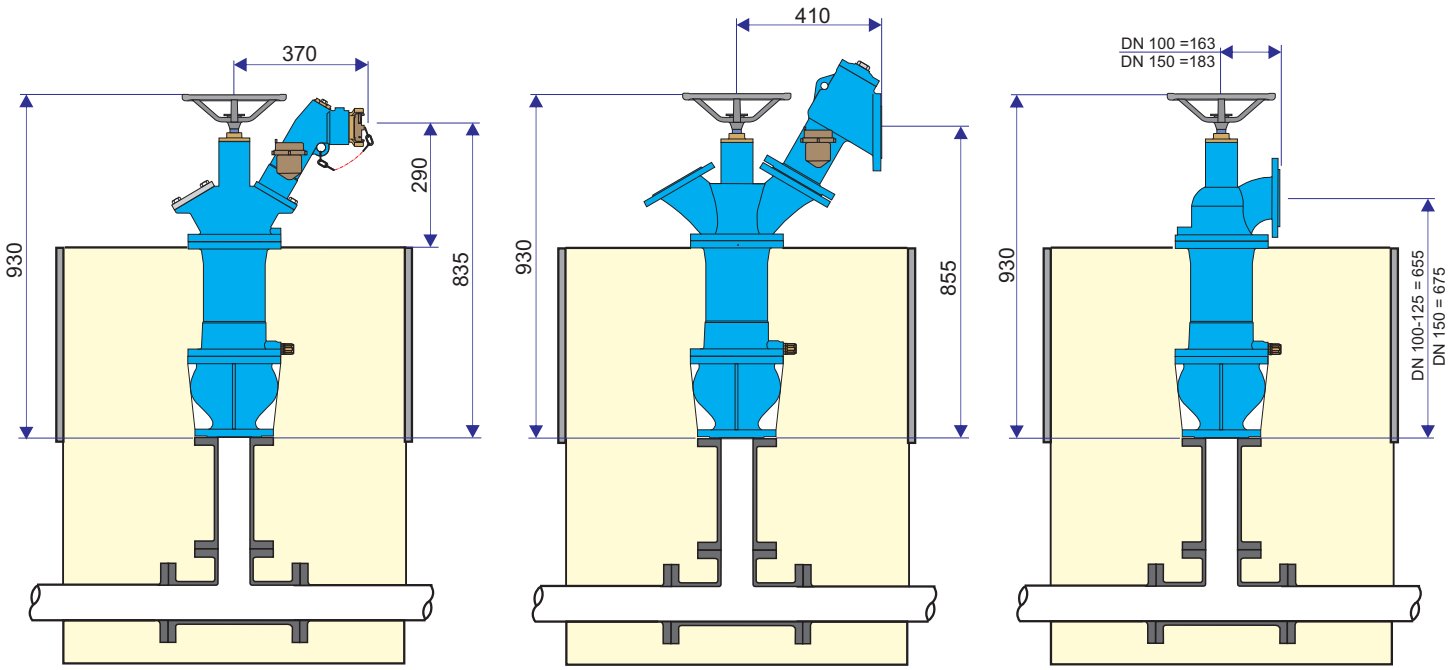

ΥΔΡΟΛΗΨΙΕΣ ΧΩΡΙΣ ΑΝΤΙΠΑΓΕΤΙΚΗ ΠΡΟΣΤΑΣΙΑ

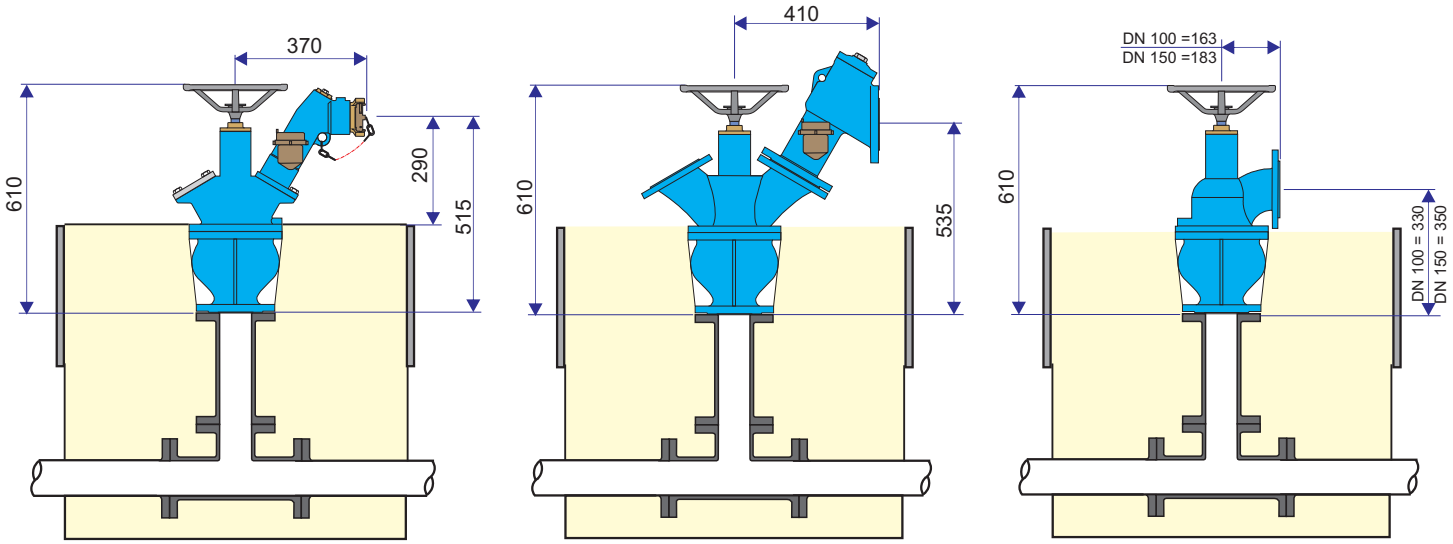

ΜΕ ΑΝΤΙΠΑΓΕΤΙΚΗ		ΧΩΡΙΣ ΑΝΤΙΠΑΓΕΤΙΚΗ		ΥΔΡΟΣΤΟΜΙΑ	
ΤΥΠΟΣ	Kg	ΤΥΠΟΣ	Kg	ΤΥΠΟΣ	Kg
A2	56	A2	40	A DN 65 κομπλέ	11,5
A4	58	A4	42	A DN 65 χωρίς υδρόμετρο	10,5
B2	67	B2	51	B DN 100 κομπλέ	36
C 100	59	C 100	43		
C 150	68	C 150	52		